(1)

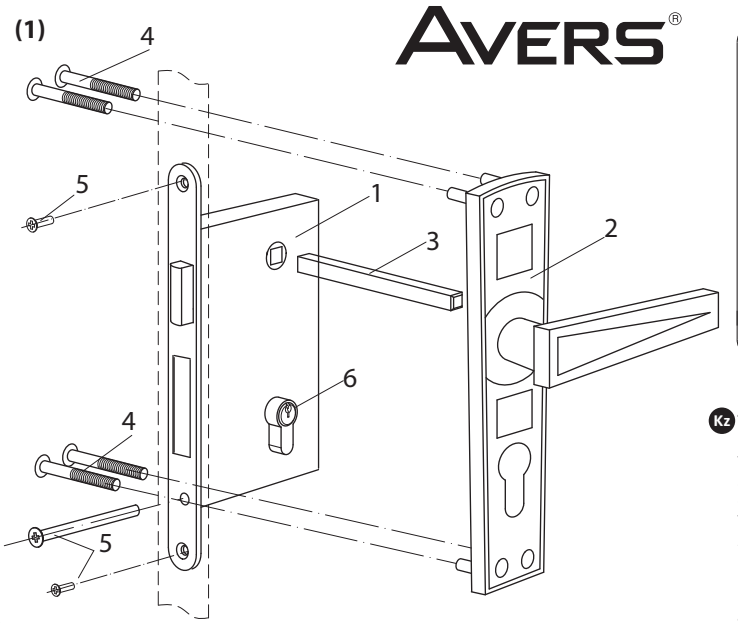


(2)

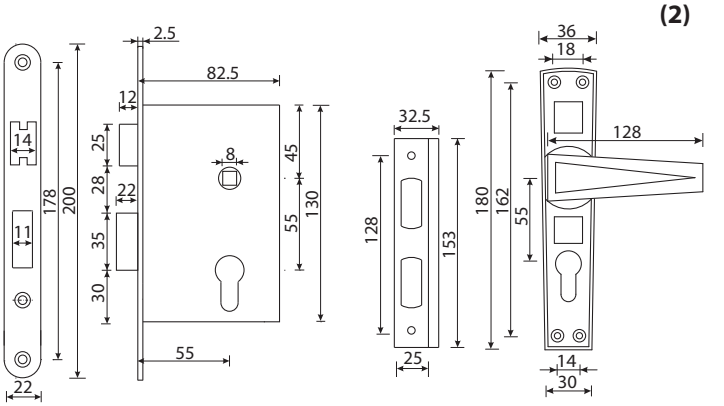


## Ru ЗАМОК ВРЕЗНОЙ с ручками на планке Avers 1611/70

**Назначение и общие характеристики**

Замок врезной с ручками на планке Avers 1611/70 предназначен для запирания левых и правых дверей, открывающихся как внутрь, так и наружу. Замок рекомендуется устанавливать в жилых помещениях на деревянные двери весом не более 50 кг и толщиной не более 55 мм. Цвет и модель ручек указаны на упаковке. Замок имеет встроенный во внутреннюю планку механизм дополнительного закрывания защелки изнутри. Для запирания защелки изнутри необходимо при закрытой двери нажать на внутреннюю ручку и повернуть ее вверх на 50°до упора против часовой стрелки для правосторонней двери и по часовой для левосторонней до упора и отпустить. В этом положении дверь нельзя открыть ключом, а можно открыть, нажав на ручку и повернув ее на 50°обратно.

**Комплектность поставки**

| | | | |
|---|---|---|---|
| 1. Корпус замка | 1 шт. | 5. Комплект крепежа | 1 шт. |
| 2. Ручки на планке | 2 шт. | 6. Цилиндровый механизм секретности 70 мм | 1 шт. |
| 3. Квадрат | 1 шт. | 7. Ответная планка | 1 шт. |
| 4. Винт стяжной | 4 шт. | 8. Ключи | 4 шт. |

Все изображения ручек и планок в паспорте унифицированы и могут отличаться от внешнего вида реальных изделий. Подробное изображение представлено на стикере на упаковке изделия. Изготовитель оставляет за собой право без предварительного уведомления вносить изменения в конструкцию, технические характеристики, внешний вид и комплектность товара, не изменяющие его потребительских свойств.

## En MORTISE LOCK Avers 1611/70 with handles on plate

**Purpose and general specifications**

Avers 1611/70 mortise lock with handles on plate is designed to lock the left and right doors that open both inside and outside. It is recommended to install the lock in residential premises on wooden doors weighing less than 50 kg and a thickness of less than 55 mm. Colour and model of handles are specified on the packaging.

**Scope of delivery**

| | | | |
|---|---|---|---|
| 1. Lock case | 1 pcs. | 5. Lock fixing screws kit | 1 pcs. |
| 2. Handle on plate | 2 pcs. | 6. Security lock insert 70 mm | 1 pcs. |
| 3. Spindle | 1 pcs. | 7. Strike plate | 1 pcs. |
| 4. Bolt | 4 pcs. | 8. Keys | 4 pcs. |

All images of handles and strike plates in the data sheet are unified and may differ from the appearance of real products. A detailed image is shown on the sticker label on the product packaging. The manufacturer reserves the right to change the design, specifications, appearance and scope of supply of a product, which do not change its consumer properties, without prior notice.

## Ua ЗАМОК ВРІЗНИЙ з ручками на планці Avers 1611/70

**Призначення та загальні характеристики**

Замок врізний з ручками на планці Avers 1611/70 призначений для замикання лівих та правих дверей, що відкриваються як усередину, так і назовні. Замок рекомендується встановлювати у житлових приміщеннях на дерев'яні двері вагою не більше 50 кг та завтовшки не більше 55 мм. Колір та модель ручок вказані на упаковці.

**Комплектність поставки**

| | | | |
|---|---|---|---|
| 1. Корпус замка | 1 шт. | 5. Комплект кріплення | 1 шт. |
| 2. Ручки на планці | 2 шт. | 6. Циліндровий механізм секретності 70 мм | 1 шт. |
| 3. Квадрат | 1 шт. | 7. Відповідна планка | 1 шт. |
| 4. Гвинт стяжний | 4 шт. | 8. Ключі | 4 шт. |

Усі зображення ручок та планок у паспорті уніфіковані та можуть відрізнятися від зовнішнього вигляду реальних виробів. Детальне зображення надане на стікері на упаковці виробу. Виробник залишає за собою право без попереднього повідомлення вносити зміни до конструкції, технічних характеристик, зовнішнього вигляду та комплектності товару, що не змінюють його споживчих властивостей.

## By ЗАМОК УРАЗНЫ з ручкамі на планцы Avers 1611/70

**Прызначэнне і агульныя характарыстыкі**

Замок уразны з ручкамі на планцы Avers 1611/70 прызначаны для зачынення левых і правых дзвярэй, якія адчыняюцца як у адзін бок, так і ў другі. Замок рэкамендуецца ўстанаўліваць у жылых памяшканнях на драўляныя дзверы вагой не больш за 50 кг і таўшчынёй не больш за 55 мм. Колер і мадэль ручак зазначаны на ўпакоўцы.

**Камплектнасць пастаўкі**

| | | | |
|---|---|---|---|
| 1. Корпус замка | 1 шт. | 5. Камплект крапяжу | 1 шт. |
| 2. Ручкі на планцы | 2 шт. | 6. Цыліндравы механізм сакрэтнасці 70 мм | 1 шт. |
| 3. Квадрат | 1 шт. | 7. Зваротная планка | 1 шт. |
| 4. Шруба сцяжная | 4 шт. | 8. Ключы | 4 шт. |

Усе выявы ручак і планак у пашпарце ўніфікаваны і могуць адрозніваца ад знешняга выгляду рэальных вырабаў. Падрабязная выява прадстаўлена на стыкеры на ўпакоўцы выраба. Вытворца пакідае за сабой права без папярэдняга апавяшчэння ўносіць змены ў канструкцыю, тэхнічныя характарыстыкі, знешні выгляд і камплектнасць тавару, якія не змяняюць яго спажывецкіх уласцівасцей.

## Kz Тақтайшада тұтқалары бар Avers 1611/70 ОЙЫП ОРНАТЫЛАТЫН ҚҰЛПЫ

**Пайдалану мақсаты мен жалпы сипаттамалары**

Тақтайшада тұтқалары бар Avers 1611/70 ойып орнатылатын құлпы ішке де, сыртқа да ашылатын сол және оң жақ есіктерді бекітуге арналған. Құлыпты тұрғын үй-жайларда салмағы 50 кг-нан және қалыңдығы 55 мм-ден аспайтын ағаш есіктерге орнату ұсынылады. Тұтқалардың түсі мен моделі қаптамада көрсетілген.

**Жеткізу жиынтықтылығы**

| | | | |
|---|---|---|---|
| 1. Құлып корпусы | 1 дана | 5. Нығайтқыш жиынтығы | 1 дана |
| 2. Тақтайшадағы тұтқалар | 2 дана | 6. Цилиндрлік құпиялылық механизмі 70 мм | 1 дана |
| 3. Шаршы | 1 дана | 7. Қарсы тақтайша | 1 дана |
| 4. Қысу бұрандасы | 4 дана | 8. Кілттер | 4 дана |

Төлқұжаттағы тұтқалар мен тақтайшалардың барлық кескіндері сәйкестендірілген және нақты өнімдердің сыртқы түрінен ерекшеленуі мүмкін. Егжей-тегжейлі кескін өнімнің қаптамасындағы жапсырмада көрсетілген. Өндіруші алдын ала ескертусіз тауардың құрылымына, техникалық сипаттамаларына, сыртқы түріне және жиынтықтылығына оның тұтынушылық қасиеттерін өзгертпейтін өзгерістер енгізу құқығына ие.

## Uz O'YMA QULF Avers 1611/70 seriyali plankasida tutqichli

**Belgilangan maqsadi va umumiy xususiyatlari**

Avers 1611/70 seriyali plankasida tutqichli o'yma qulf ichki va tashqi tomonga ochiladigan chap va o'ng eshiklarni qulflash uchun mo'ljallangan. Qulfni 50 kg dan og'ir bo'lmagan qalinligi 55 mm dan oshmaydigan yog'och eshikli turar-joy binolariga o'rnatish tavsiya etiladi. Tutqichlarning rangi va modeli qadoqda ko'rsatilgan.

**Yetkazib beriluvchi to'plam**

| | | | |
|---|---|---|---|
| 1. Qulf qobig'i | 1 dona | 5. Mahkamlash to'plami | 1 dona |
| 2. Plankali tutqichlar | 2 dona | 6. Tsilindrli himoya mexanizmi 70 mm | 1 dona |
| 3. Kvadrat | 1 dona | 7. Qaytish plankasi | 1 dona |
| 4. Tortiluvchi murvat | 4 dona | 8. Kalitlar | 4 dona |

Pasportdagi tutqichlar va plankalarning barcha tasvirlari unifikatsiyalashtirilgan va haqiqiy mahsulotlarning tashqi ko'rinishidan farq qilishi mumkin. Batafsil tasvir mahsulot qadoqidagi stikerda ko'rsatilgan. Ishlab chiqaruvchi, oldindan ogohlantirmasdan, tovarlarning tuzilishiga, texnik xususiyatlariga, tashqi ko'rinishiga va to'plamiga o'zgartirishlar kiritish huquqini o'zida saqlab qoladi, bu uning iste'mol xususiyatlarini o'zgartirmaydi.

## Az Avers 1611/70 plankada tutacaqlı KEÇİRMƏ KİLİD

**Təyinatı və ümumi xarakteristikaları**

Avers 1611/70 plankada tutacaqlı keçirmə kilid həm içəriyə, həm də bayıra açılan sol və sağ qapıları bağlamaq üçün nəzərdə tutulmuşdur. Kilidi yaşayış binalarında çəkisi 50 kq-dan çox olmayan və qalınlığı 55 mm-dən çox olmayan taxta qapılara quraşdırmaq tövsiyə olunur. Tutacaqların rəngi və modeli qablaşdırmanın üzərində qeyd olunmuşdur.

**Tədarük komplekti**

| | | | |
|---|---|---|---|
| 1. Kilidin korpusu | 1 ədəd | 5. Bərkitmə komplekti | 1 ədəd |
| 2. Plankada tutacaqlar | 2 ədəd | 6. Silindrli məxfi mexanizm 70 mm | 1 ədəd |
| 3. Kvadrat | 1 ədəd | 7. Cavab plankası | 1 ədəd |
| 4. Çəkilib bağlana bilən vint | 4 ədəd | 8. Açarlar | 4 ədəd |

Pasportda tutacaq və plankaların bütün təsvirləri unifikasiya olunmuşdur və real məmulatların xarici görünüşündən fərqlənə bilər. Ətraflı təsvir məmulatın qablaşdırmasının üzərindəki stikerdə verilmişdir. İstehsalçı, qabaqcadan xəbərdarlıq etmədən, malın konstruksiyasına, texniki xarakteristikalarına, zahiri görünüşünə və komplektliyinə onun istehlak xassələrini dəyişdirməyən dəyişiklikləri etmək hüququnu özündə saxlayır.

## Md ÎNCUIETOOAREA MORTISE cu mânere pe bară Avers 1611/70

**Destinația și caracteristicile generale**

Încuietoarea mortise cu mânere pe bară Avers 1611/70 este proiectată pentru încuierea ușilor din stânga și din dreapta, care se deschid atât în interior, cât și în exterior. Încuietoarea se recomandă a fi instalată în spații locative pe uși din lemn cu o greutate de cel mult 50 kg și o grosime de cel mult 55 mm. Culoarea și modelul mânerelor sunt indicate pe ambalaj.

**Complectitudinea livrării**

| | | | |
|---|---|---|---|
| 1. Carcasa încuietoarei | 1 buc. | 5. Set de elemente de fixare | 1 buc. |
| 2. Mânerele pe bară | 2 buc. | 6. Mecanismului cilindric de secretizare, 70 mm | 1 buc. |
| 3. Pătrat | 1 buc. | 7. Percutorul magnetic | 1 buc. |
| 4. Șurub de cuplare | 4 buc. | 8. Chei | 4 buc. |

Toate imaginile mânerelor și barelor din pașaport sunt unificate și pot diferi de aspectul produselor reale. O imagine detaliată este prezentată pe autocolantul de pe ambalajul produsului. Producătorul își rezervă dreptul de a aduce modificări designului, caracteristicilor tehnice, aspectului și completității produsului fără notificare prealabilă, care nu modifică proprietățile consumatorului.

## Am ՆԵՐՓՈՐՈՎԻ ԿՈՂՊԵՔ բռնակներով՝ Avers 1611/70 շրիշակի վրա

**Նպատակը և ընդհանուր բնութագրերը**

Avers 1611/70 շրիշակի վրա բռնակներով ներփորովի կողպեքը նախատեսված է ձախ և աջ դռները փակելու համար, որոնք բացվում են ինչպես ներսից, այնպես էլ դրսից: Կողպեքը խորհուրդ է տրվում տեղադրել բնակելի տարածքներում փայտե դռների վրա, որոնք կշռում են ոչ ավելի, քան 50 կգ, իսկ հաստությունը ոչ ավելի է, քան 55 մմ-ը: Փաթեթավորման վրա նշված է բռնակների գույնը և մոդելը:

**Կոմպլեկտայնություն**

| | | | |
|---|---|---|---|
| 1. Կողպեքի պատյան | 1 հատ | 5. Ամրակման հավաքածու | 1 հատ |
| 2. Բռնակներ շրիշակի վրա | 2 հատ | 6. Գաղտնիության գլանաձև մեխանիզմ 70 մմ | 1 հատ |
| 3. Քառակուսի | 1 հատ | 7. Պատասխան շրիշակ | 1 հատ |
| 4. Սղձգիչ պտուտակ | 4 հատ | 8. Բանալիներ | 4 հատ |

Ալննագրում բռնակների և շրիշակների բոլոր պատկերները միասնականացված են և կարող են տարբերվել իրական արտադրանքի արտաքին տեսքից: Մանրամասն պատկերը ցուցադրվում է ապրանքի փաթեթավորման կպչուն պիտակի վրա: Արտադրողն իրավունք ունի առանց նախնական ծանուցման փոփոխություններ կատարել ապրանքի դիզայնի, տեխնիկական բնութագրերի, արտաքին տեսքի և կոմպլեկտայնության մեջ, որոնք չեն փոխում դրա սպառողական հատկությունները:

## Ru Инструкция по установке

**Перестановка защелки (3):** Перед установкой замка убедитесь, что скос защелки направлен в сторону закрывания двери. Чтобы перевернуть защелку, открутите три винта 1 и снимите крышку корпуса. Отсоедините пружину 2, освободите защелку 3 поверните ее в нужном направлении, соедините пружину с защелкой, установите крышку на корпус и закрепите винтами.

**Разметка (2):** Определите место установки замка и нанесите разметку в соответствии с размерами замка.

**Установка корпуса:** В двери выберите паз под корпус замка, отверстия под цилиндровый механизм и квадрат под ручки. Установите корпус замка в дверь и закрепите его саморезами из комплекта. Установите цилиндровый механизм в специальный паз и закрепите его винтом из комплекта.

**Установка ручек (4):** Установите квадрат в замок. Просверлите четыре сквозных отверстия в дверном полотне под стяжные винты. Установите ручку с втулками на квадрат с внешней стороны двери. Установите вторую часть ручки на квадрат с другой стороны двери. Вставьте стяжные винты 1 в отверстия на планке ручки и вкрутите их во втулки.

**Установка ответной планки:** По установленному замку отметьте место установки ответной планки на дверной коробке. Установите ответную планку в паз и закрепите ее на дверной коробке.

## En Installation instruction

**Latch repositioning (3):** Before installing the latch, make sure the latch bevel is pointing toward the closing side of the door. To reverse the latch, unscrew three screws 1 and remove the case cover. Release the spring 2 and the latch 3 and turn the latch to the desired direction. Connect the spring with the latch, install the cover on the case and secure with the screws.

**Marking (2):** Determine where to install the lock and mark according to its dimensions.

I**nstalling the case:** Select the groove for the lock case, the holes for the cylinder and the spindle for the handles in the door. Install the lock case in the door and secure it with the self-tapping screws provided. Install the cylinder into the special groove and secure it with the screw from the kit.

**Installing the handles (4):** Install the spindle into the lock. Drill out four through openings in the door panel for bolts. Place the handles with bushes on the spindle from the outside of the door. Place the second part of the handle on the spindle from the other side of the door. Insert the bolts 1 into the openings on the handle plate and screw them into the bushings.

**Installing the strike plate:** Using the installed lock, mark the location of the strike plate on the door frame. Install the strike plate in the groove and secure it to the door frame.

## Ua Інструкція з встановлення

**Перестановка засувки (3):** Перед встановленням замка переконайтеся, що скіс засувки спрямований у бік зачинення дверей. Щоб перевернути засувку, відкрутіть три гвинти 1 та зніміть кришку корпусу. Від'єднайте пружину 2, звільніть засувку 3, поверніть її у потрібному напрямку, з'єднайте пружину з засувкою, встановіть кришку на корпус й закріпіть гвинтами.

**Розмітка (2):** Визначте місце встановлення замка та нанесіть розмітку відповідно до розмірів замка.

**Встановлення корпусу:** У дверях оберіть паз під корпус замка, отвори під циліндровий механізм та квадрат під ручки. Встановіть корпус замка у двері та закріпіть його шурупами з комплекту. Встановіть циліндровий механізм у спеціальний паз та закріпіть його гвинтом із комплекту.

**Встановлення ручок (4):** Встановіть квадрат у замок. Просвердліть чотири наскрізні отвори у дверному полотні під стяжні гвинти. Встановіть ручку з втулками на квадрат із зовнішньої сторони дверей. Встановіть другу частину ручки на квадрат з іншого боку дверей. Вставте стяжні гвинти 1 в отвори на планці ручки та вкрутіть їх у втулки.

**Встановлення відповідної планки:** За встановленим замком позначте місце встановлення відповідної планки на дверній коробці. Встановіть відповідну планку в паз і закріпіть її на дверній коробці.

## By Інструкцыя па ўстаноўцы

**Перастаноўка зашчапкі (3):** Перад устаноўкай замка пераканайцеся, што скос зашчапкі накіраваны ў бок зачынення дзвярэй. Каб перавярнуць зашчапку, адкруціце тры шрубы 1 і зніміце вечка корпуса. Аддзяліце спружыну 2, вызваліце зашчапку 3, павярніце яе ў патрэбным кірунку, злучыце спружыну з зашчапкай, устанавіце вечка на корпус і замацуйце шрубамі.

**Разметка (2):** Вызначце месца ўстаноўкі замка і нанясіце разметку ў адпаведнасці з памерамі замка.

**Устаноўка корпуса:** У дзвярах абярыце паз пад корпус замка, адтуліны пад цыліндравы механізм і квадрат пад ручкі. Устанавіце корпус замка ў дзверы і замацуйце яго самарэзами з камплекта. Устанавіце цыліндравы механізм у спецыяльны паз і замацуйце яго шрубай з камплекта.

**Устаноўка ручак (4):** Устанавіце квадрат у замок. Прасвідруйце чатыры скразныя адтуліны ў дзвярным палатне пад сцяжныя шрубы. Устанавіце ручку з утулкамі на квадрат з вонкавага боку дзвярэй. Устанавіце другую частку ручкі на квадрат з іншага боку дзвярэй. Устаўце сцяжныя шрубы 1 у адтуліны на планцы ручкі і ўкруціце іх ва ўтулкі.

**Устаноўка зваротнай планкі:** Па ўстаноўленым замку адзначце месца ўстаноўкі зваротнай планкі на дзвярной каробцы. Устанавіце зваротную планку ў паз і замацуйце яе на дзвярной каробцы.

## Kz Орнату нұсқаулығы

**Ілгектің (3) орнын өзгерту:** құлыпты орнатпас бұрын, ілгектің қиғаш бөлігі есік жабылатын жаққа бағытталғанына көз жеткізіңіз. Ілгекті аудару үшін, үш винтті 1 бұрап алып, корпус қақпағын шешіп алыңыз. Серіппені ажыратыңыз 2, ілгекті 3 босатып, оны қажетті бағытқа бұраңыз, серіппені ілгекпен біріктіріңіз, корпусқа қақпағын орнатып, винттерін қатайтыңыз.

**Белгілеу (2):** құлып орнатылатын жерді анықтап, құлыптың өлшемдеріне сәйкес белгілеңіз.

**Корпусты орнату:** есікте құлып корпусы үшін ойықты, цилиндрлік механизм үшін тесіктерді және тұтқалар үшін шаршыны таңдаңыз. Құлып корпусын есікке орнатып, оны жиынтықтағы бұрамашегемен бекітіңіз. Цилиндрлік механизмді арнайы ойыққа орнатып, оны жиынтықтағы бұрандалармен бекітіңіз.

**Тұтқаларды (4) орнату:** шаршыны құлыпқа орнатыңыз. Есіктің бір жағында қысу бұрандалары үшін төрт тесік бұрғылаңыз. Есіктің сырт жағынан шаршыға тұтқаны төлкелерімен орнатыңыз. Тұтқаның екінші бөлігін есіктің екінші жағындағы шаршыға орнатыңыз. Қысу бұрандаларын 1 тұтқа тақтайшасындағы тесіктерге салып, оларды төлкелерге бұрап бекітіңіз.

**Қарсы тақтайшаны орнату:** орнатылған құлып бойынша есік жақтауындағы қарсы тақтайшаны орнату орнын белгілеңіз. Қарсы тақтайшаны ойыққа салып, есік жақтауына бекітіңіз.

## Uz O'rnatish bo'yicha ko'rsatmalar

**Lo'lidonni qayta joylashtirish (3):** Qulfni o'rnatishdan oldin, surilmaning qiyaligi eshikni yopish tomon yo'naltirilganligiga ishonch hosil qiling. Surilmani aylantirish uchun, uch murvatni 1 yechib oling va qobiq qopqog'ini yechib oling. Prujinani yechib oling 2 surilmani bo'shating 3 uni kerakli yo'nalishda aylantiring, prujinani surilmaga ulang, qopqoqni qobiqqa o'rnating va murvatlar bilan qotiring.

**Belgilash (2):** Qulfning joylashuvini aniqlang va qulfning o'lchamiga qarab o'rnini belgilang.

**Qobiqni o'rnatish:** Eshikda qulf qovig'i uchun o'yiq joyini, silindr mexanizmi uchun teshiklarni va tutqichlar uchun kvadratni tanlang. Qulf qobig'ini eshikka o'rnating va to'plamdagi samorezlar bilan mahkamlang. Silindr mexanizmini maxsus o'yiqqa o'rnating va uni to'plamdagi murvat bilan mahkamlang.

**Tutqichlarni o'rnatish (4):** Kvadratni qulfga o'rnating. Tortuvchi murvatlar uchun eshikda to'rtta teshik teshing. Tutqichni tiqin bilan teshikning tashqi tomonidagi kvadratga o'rnating. Tutqichning ikkinchi qismini eshikning boshqa tomonidagi kvadratga o'rnating. Tortiluvchi murvatlarni 1 tutqich plankasidagi teshiklarga tiqing va ularni tiqinlarga burang.

**Qaytish plankasini o'rnatish:** O'rnatilgan qulf bo'yicha eshik ramkasida qaytish plankasining o'rnatish joyini belgilang. Qaytish plankasini o'yiqqa o'rnating va eshik ramkasiga mahkamlang.

## Am Տեղադրման ցուցումներ

**Սողնակի վերադիրքավորում (3).** կողպեքը տեղադրելուց առաջ համոզվեք, որ սողնակի թեքությունն ուղղված է դռան փակմանը: Սողնակը շրջելու համար արձակեք երեք պտուտակները 1 և հանեք պատյանի կափարիչը: Անջատեք զսպանակը 2, բաց թողեք սողնակը 3, պտտեք այն անհրաժեշտ ուղղությամբ, միացրեք զսպանակը սողնակին, կափարիչը դրեք պատյանի վրա և ամրացրեք այն պտուտակներով:

**Նշագծում (2).** որոշեք կողպեքի տեղադրման վայրը և գծանշեք կողպեքի չափերին համապատասխան:

**Պատյանի տեղադրում.** դռան մեջ ընտրեք ակոս կողպեքի պատյանի համար, անցքեր՝ գլանաձև մեխանիզմի համար և քառակուսի՝ բռնակների համար: Տեղադրեք կողպեքի կորպուսը դռան մեջ և ամրացրեք այն հավաքածուի ինքնակպչուն պտուտակներով: Տեղադրեք գլանաձև մեխանիզմը հատուկ ակոսում և ամրացրեք այն հավաքածուի պտուտակով:

**Բռնակների տեղադրում (4).** տեղադրեք քառակուսին կողպեքում: Փորեք չորս անցք դռան տերևի վրա՝ առձգիչ պտուտակների համար: Տեղադրեք բռնակը սոնակալներով՝ դռան արտաքին մասի քառակուսու վրա: Բռնակի երկրորդ մասը տեղադրեք դռան մյուս կողմում գտնվող քառակուսու վրա: Տեղադրեք առձգիչ պտուտակները 1 բռնակի շրիշակի անցքերում և պտուտակեք դրանք սոնակների մեջ:

**Պատասխան շրիշակի տեղադրում.** ըստ տեղադրված կողպեքի՝ դռան շրջանակի վրա նշեք պատասխան շրիշակի տեղադրման վայրը: Պատասխան շրիշակը տեղադրեք ակոսի մեջ և ամրացրեք այն դռան շրջանակի վրա:

(3)

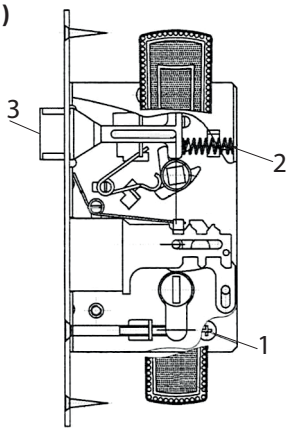


(4)

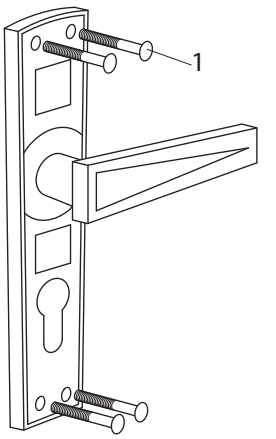


## Az Quraşdırılma üzrə təlimat

**Rəzənin yerinin dəyişdirilməsi (3):** Kilidi quraşdırmazdan əvvəl, rəzənin əyməsinin qapının örtülmə tərəfinə doğru istiqamətləndiyindən əmin olun. Rəzəni çevirmək üçün, üç ədəd vint 1-i burun və korpusun qapağını çıxarın. 2 yayını ayırın, 3 rəzəsini ayırın, onu lazım olan istiqamətə çevirin, yayı rəzə ilə birləşdirin, qapağı korpusa taxın və vintlərlə bərkidin.

**Nişan qoyma (2):** Kilidin quraşdırılacağı yeri müəyyən edin və kilidin ölçülərinə uyğun olaraq nişan qoyun.

**Korpusun quraşdırılması:** Qapıda kilidin korpusunun altında oyuq, silindrli mexanizmin altında deşiklər və tutacağın altında kvadrat seçin. Kilidin korpusunu qapıya quraşdırın və komplektə daxil olan özükəsən vintlərlə onu bərkidin. Silindrli mexanizmi xüsusi oyuğa taxın və onu komplektə daxil olan vintlərlə bərkidin.

**Tutacaqların quraşdırılması (4):** Kvadratı kilidə quraşdırın. Qapı tayında çəkilib bağlana bilən vintlərin altında dörd ədəd iki tərəfi açıq deşik açın. Vtulkalı tutacağı qapının bayır tərəfindən kvadrata quraşdırın. Tutacağın ikinci hissəsini qapının digər tərəfindən kvadrata quraşdırın. Çəkilib bağlana bilən 1 vintlərini tutacağın plankasındakı deşiklərə yerləşdirin və onları vtulkalara burub bağlayın.

**Cavab plankasının quraşdırılması:** Quraşdırılan kilid üçün qapı qutusunda cavab plankasının quraşdırılma yerini nişanlayın. Cavab plankasını oyuğa quraşdırın və onu qapı qutusunda bərkidin.

## Md Instrucţiuni de instalare

**Repoziţionarea zăvorului (3):** Înainte de a instala încuietoarea, asiguraţi-vă că teşitura zăvorului este direcţionată în direcţia închiderii uşii. Pentru a întoarce zăvorul, deşurubaţi cele trei şuruburi 1 şi scoateţi capacul carcasei. Deconectaţi arcul 2, eliberaţi zăvorul 3, rotiţi-l în direcţia dorită, conectaţi arcul la zăvor, instalaţi capacul pe carcasă şi fixaţi-l cu şuruburi.

**Marcarea (2):** Determinaţi locul instalării încuietorii şi marcaţi-o în funcţie de dimensiunea încuietorii.

**Instalarea carcasei:** În uşă, selectaţi o canelură pentru carcasa încuietorii, gaura pentru mecanismul cilindric şi un pătrat pentru mânere. Instalaţi corpul încuietorii în uşă şi fixaţi-l cu şuruburile din set. Instalaţi mecanismul cilindrului într-un slot special şi fixaţi-l cu un şurub.

**Instalarea mânerelor (4):** Montaţi pătratul în încuietoare. Găuriţi patru găuri în placa uşii pentru bucşele de cuplare. Instalaţi mânerul cu bucşe pe pătratul din exteriorul uşii. Instalaţi a doua parte a mânerului pe pătratul de pe cealaltă parte a uşii. Introduceţi şuruburile de cuplare 1 în găurile de pe bara mânerului şi înşurubaţi-le în bucşele de legătură.

**Instalarea percutorului magnetic:** Pe încuietoarea instalată, marcaţi locaţia de instalare a percutorului magnetic pe cadrul uşii. Instalaţi percutorul magnetic în canelură şi fixaţi-o pe cadrul uşii.

**Ru Гарантийный срок** — 2 года с даты продажи. В случае неисправности изделие подлежит замене по месту его приобретения в пределах гарантийного срока. Гарантия не распространяется на механические повреждения, повреждения, вызванные воздействием абразивных материалов, растворителей, химических средств, а также, другие дефекты, вызванные неправильной эксплуатацией, установкой, транспортировкой изделия или естественным износом.
**Изготовитель:** «ШАНХАЙ ЮЭ СИНЬ ХАРДВЕА ПРОДАКТС КО., ЛТД», КНР, 201208, г. Шанхай, новый окр. Пудун, р-н Гао Дун, ул. Чжао Гао, д. 1508. **Импортер и представитель на территории РФ:** ООО «АПЕКС СЕКЬЮРИТИ», 108803, г. Москва, п. Сосенское, д. Сосенки, ул. Сосновая, д. 1Б, этаж 7, офис 715-727. marketing@garvinton.info.

**En The warranty period is** 2 years from the purchase date. The product should be replaced at the place of purchase within the warranty period in case of any malfunction. The warranty does not apply to mechanical damages, damages caused by exposure to abrasive materials, solvents, chemicals, and other defects caused by improper operation, installation, transportation of the product or natural wear and tear.
**Manufacturer:** . "SHANGHAI YUEXIN HARDWARE PRODUCTS CO., LTD", 1508, Zhaogao Road, Gaodong town, Pudong New district, SHANGHAI, PRC, 201208.

**Ua Гарантійний термін** — 2 роки з дати продажу. У разі несправності виріб підлягає заміні за місцем його придбання у межах гарантійного терміну. Гарантія не поширюється на механічні пошкодження, пошкодження, спричинені впливом абразивних матеріалів, розчинників, хімічних засобів, а також інші дефекти, спричинені неправильною експлуатацією, встановленням, транспортуванням виробу або природним зносом.
**Виробник:** "ШАНХАЙ ЮЕ СИНЬ ХАРДВЕА ПРОДАКТС К., ЛТД", КНР, 201208, м. Шанхай, новий окр. Пудун, р-н Гао Дун, вул. Чжао Гао, буд. 1508.
**Представник на території України:** ПП «Норма-Апекс» Адреса (Місцезнаходження): 61105, м. Харків, вул. Морозова 21. Поштова адреса: 62472, Харківська обл., м. Мерефа, пер. Мереф'янський 27.

**By Гарантыйны тэрмін** — 2 гады з даты продажу. У выпадку няспраўнасці выраб падлягае замене па месцы яго набыцця ў межах гарантыйнага тэрміну. Гарантыя не распаўсюджваецца на механічныя пашкоджанні, пашкоджанні, выкліканыя ўздзеяннем абразіўных матэрыялаў, растваральнікаў, хімічных сродкаў, а таксама, іншыя дэфекты, выкліканыя няправільнай эксплуатацыяй, устаноўкай, транспартаваннем вырабу ці натуральным зносам.
**Вытворца:** «ШАНХАЙ ЮЭ СІНЬ ХАРДВЭА ПРОДАКТС КО., ЛТД», КНР, 201208, г. Шанхай, новая акруга Пудун, р-н Гао Дун, вул. Чжао Гао, д. 1508.

**Kz Кепілдік мерзімі** — сатылған күннен бастап 2 жыл. Ақаулық туындаған жағдайда, өнім кепілдік мерзімі ішінде сатып алынған жерде ауыстырылуы керек. Кепілдік механикалық зақымдарды, абразивті материалдардың, еріткіштердің, химиялық заттардың әсерінен болатын зақымдарды, сондай-ақ өнімді дұрыс пайдаланбау, орнату, тасымалдау немесе қалыпты тозу салдарынан туындаған басқа ақаулар ды қамтымайды.
**Өндіруші:** «ШАНХАЙ ЮЭ СИНЬ ХАРДВЕА ПРОДАКТС КО., ЛТД», ҚХР, 201208, Шанхай қ., Пудун жаңа айм., Гао Дун ауданы, Чжао Гао к-сі, 1508-үй.

**Uz Kafolat muddati** — sotilgan kundan boshlab 2 yil. Nosozlik yuzaga kelganda, mahsulotni kafolat muddati mobaynida sotib olish joyida almashtirish lozim. Kafolat mexanik shikastlanishlar, abraziv materiallar, erituvchilar, kimyoviy moddalar ta'siridan kelib chiqadigan shikastlanishlar, shuningdek, mahsulotni noto'g'ri ishlatish, o'rnatish, tashish yoki normal eskirish natijasida yuzaga keladigan boshqa nuqsonlarni o'z ichiga olmaydi.
**Ishlab chiqaruvchi:** "SHANXAY YUE SIN XARDVEA PRODAKTS KO., LTD", XXR, 201208, Shanxay sh., Pudun yangi okr., Gao Dun tumani, Chjao Gao ko'ch, 1508 uy.

**Az Zəmanət müddəti** — satış tarixindən 2 ildir. Nasazlığı halında məmulat, zəmanət müddəti daxilində satın alındığı yerdə dəyişdirilməlidir. Zəmanət mexaniki zədələnmələrə, abraziv materialların, həlledicilərin, kimyəvi vasitələrin təsiri nəticəsində baş vermiş zədələnmələrə, həmçinin məmulatın qeyri-düzgün istifadəsi, quraşdırılması, daşınması və ya təbii aşınma nəticəsində baş vermiş digər qüsurlara şamil olunmur.
**İstehsalçı:** "ŞANXAY YUE SİN HARDVEA PRODAKTS KO., LTD", ÇİN XALQ RESPUBLİKASI, 201208, Şanxay şəhəri, Pudun yeni yaşayış massivi, Qao Dun rayonu, Çjao Qao küçəsi, 1508.

**Md Perioada de garanţie** — 2 ani de la data vânzării. În caz de defecţiune, produsul trebuie înlocuit la locul de cumpărare în perioada de garanţie. Garanţia nu acoperă daunele mecanice, daunele, cauzate de expunerea la materiale abrazive, solvenţi, substanţe chimice, precum şi alte defecte, cauzate de funcţionarea necorespunzătoare, instalarea, transportul produsului sau uzura naturală.
**Producator:** "SHANGHAI YUE XIN HARDWEA PRODUCTS CO., LTD", China, 201208, or. Shanghai, districtul nou Pudong, districtul Gao Dong, st. Zhao Gao, c. 1508.

**Am Երաշխիքային ժամկետը՝** 2 տարի վաճառքի օրվանից: Ամսաթվության դեպքում ապրանքը ենթակա է փոխարինման դրա գնման վայրում՝ երաշխիքային ժամկետի ընթացքում: Երաշխիքը չի տարածվում մեխանիկական վնասվածքների, հղկող նյութերի, լուծիչների, քիմիական նյութերի ազդեցության հետևանքով առաջացած վնասվածքների, ինչպես նաև այլ թերությունների վրա, որոնք առաջացել են արտադրանքի ոչ պատշաճ շահագործման, տեղադրման, տեղափոխման կամ սովորական մաշվածության հետևանքով:
**Արտադրող.** «ՇԱՆՀԱՅ ՅՈՒԵ ՍԻՆ ՀԱՐԴՎԵԱ ՓՐՈԴԱԿՏՍ ԿՈ., ԼԹԴ», ՉԺՀ, 201208, ք. Շանհայ, Նոր շրջան Պուդունգ, Գաո Դոնգ շրջան, փ. Չժաո Գաո, շ. 1508: