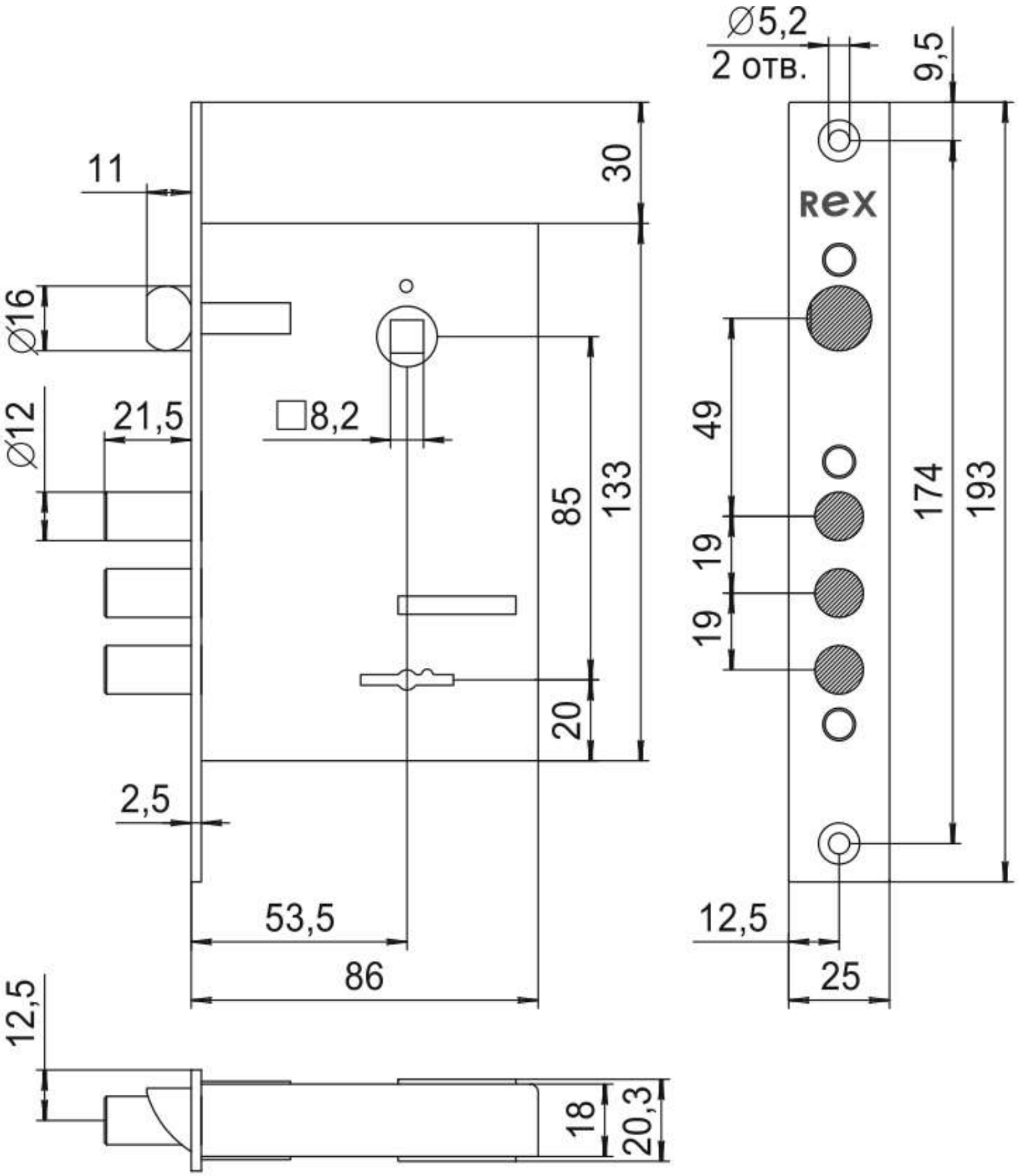
∅5,2
2 отв.
9,5
11
30
Rex
∅16
∅12
21,5
□8,2
49
85
133
174
193
19
19
20
2,5
53,5
86
12,5
25
12,5
18
20,3